MONTAGEVEJLEDNING
INSTALLATION MANUAL

VENETIAN BLIND

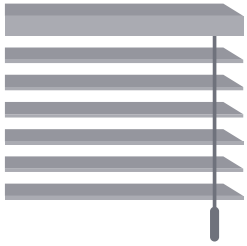

x 2-3

x 1

DA/NO/SE: Bemærk: Der medfølger ikke skruer til montering, da forskellige underlag kræver forskellige skruer.

ENG: Notice: Screws for mounting are not included, as different materials requires different screws.

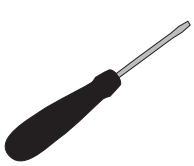

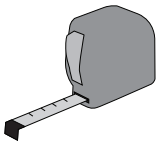

1

DK/NO/SE: Montér vedlagte beslag i væg eller loft.
EN: Fit enclosed brackets in wall or ceiling.

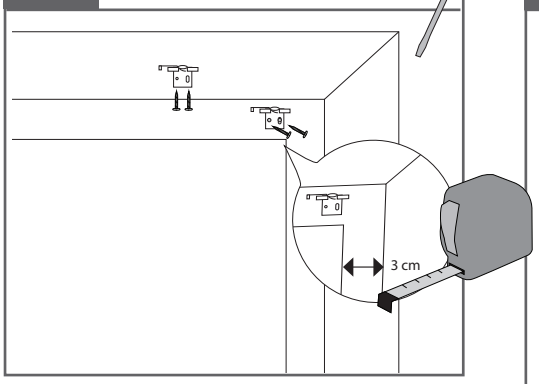

2

DK/NO/SE: Fastgør wiren i siden
EN: Assemble side wire

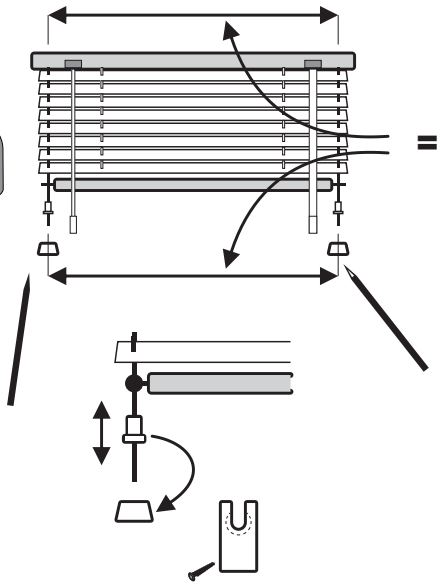

3

DK/NO/SE: Sæt listen på beslaget og lås.
EN: Fit the top list on to the bracket and lock it tight.

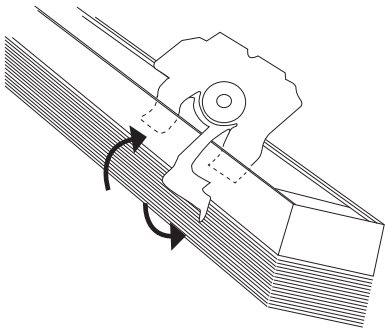

4

DK/NO/SE: Afmonter: Skub beslaget tilbage for at fjerne listen fra beslaget.
EN: Removing: Push the bracket back in order to remove the list from the bracket.

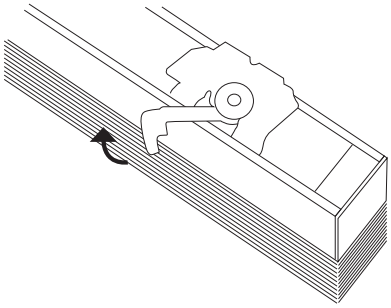

DK/NO/SE: Montering af sikkerhedsanordning
EN: Installation of Child Safe device

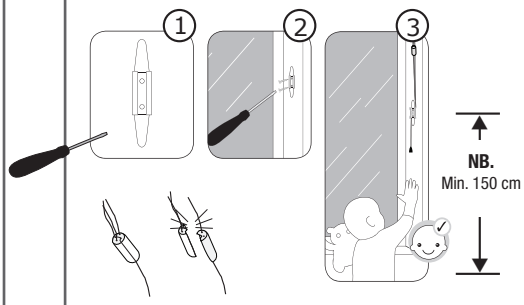

!

DK/NO/SE: Rengøring/vedligehold
EN: Cleaning / Maintenance

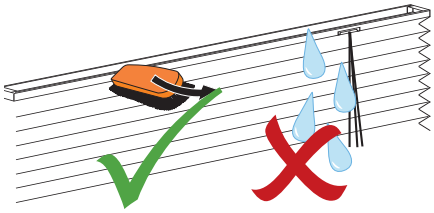

© DECO GROUP | Denmark - 08-2020